POCHETTE JOINT POUR PISTOLET IWATA W400 ET WB

55250410

Impression le 25.11.2026

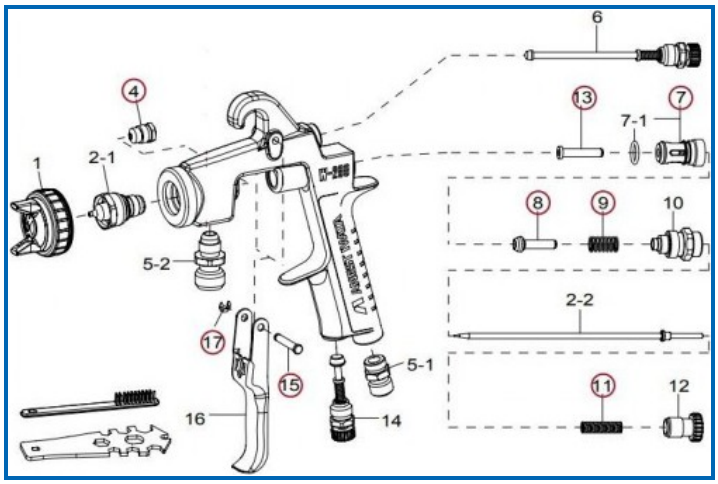

En bref :

Permet de réparer les pistolets W101/W200/W300/W400 de Iwata
Pochette composée de presses étoupe, joints, clapets d'air, ressorts, axes de gâchette...

Cette pochette d'entretien vous permet de réparer les pistolets W101/W200/W300/W400 de Iwata.

Elle est composée de :

Repère Désignation
4 Presses étoupe + joints
17 circlips axe gâchette
13 Appuis clapet d'air
7 Guides clapet air
8 Clapets d'air
9 Ressorts clapet d'air
11 Ressorts aiguille
15 Axes de gâchette

CARACTÉRISTIQUES	
Images	Photos non contractuelles

Autres : Pochette joint pour pistolet IWATA W400 et WB

Référence	Nom produit	Unité de vente	Conditionnement
55250410		Pochette	La pochette

Un conseiller est à votre disposition au 03 20 60 60 00

Toutes informations contenues dans cette fiche ont pour but d'aider et d'informer l'utilisateur. Il appartient donc à l'utilisateur de s'assurer au préalable que le produit convienne à l'emploi qu'il souhaite en faire. Dialann ne pouvant en aucun cas être tenue responsable de l'utilisation du produit.

PGMG SAS - Rue du 8 mai – Zone d'activité du Retuy 62138 VIOLAINES
Tél : +33 3.20.60.60.00 Fax : +33 3.20.60.60.01
contact@dialann.fr www.dialann.fr