# SACHET ÉCROUS 00866 ALU M5

## 25800866

**Impression le 25.11.2026**



## En bref :

Sachet agrafes écrous 00866 Alu M5

| CARACTÉRISTIQUES | | | |
|---|---|---|---|
| Images | Photos non contractuelles | Épaisseur | 0,25 à 3 |
| Diamètre | 5 | | |

**Autres : Sachet écrous 00866 Alu M5**

| Référence | Nom produit | Unité de vente | Conditionnement |
|---|---|---|---|
| 25800866 | Sachet agrafes écrous 00866 Alu M5 | Sachet | Sachet de 70 |

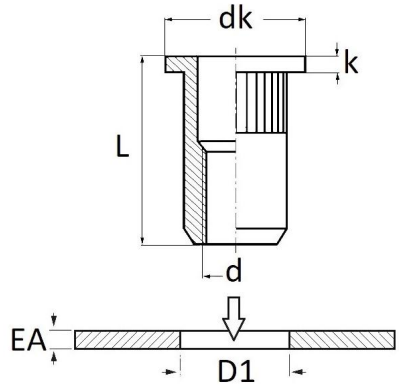


**Un conseiller est à votre disposition au 03 20 60 60 00**

Toutes informations contenues dans cette fiche ont pour but d'aider et d'informer l'utilisateur. Il appartient donc à l'utilisateur de s'assurer au préalable que le produit convienne à l'emploi qu'il souhaite en faire. Dialann ne pouvant en aucun cas être tenue responsable de l'utilisation du produit.

PGMG SAS - Rue du 8 mai – Zone d'activité du Retuy 62138 VIOLAINES
Tél : +33 3.20.60.60.00 Fax : +33 3.20.60.60.01
contact@dialann.fr www.dialann.fr