ENROULEUR AIR POIDS LOURD Ø19MM - 16M

56053822

Impression le 26.11.2026



En bref :

Mavel AUTOMATIC REELS

Coques en plastique antichoc
Système de blocage du tuyau à la longueur désirée

Enrouleur automatique à ressort. Coques en plastique antichoc. Etrier de fixation murale en acier peint. Système de blocage du tuyau à la longueur désirée. Embouts d'entrée et de sortie 1/2" GAS. Conforme aux normes CE.

CARACTÉRISTIQUES	
Unité de vente	Pièce
Conditionnement	La piece
Images	Photos non contractuelles
Désignation commerciale	*Non renseignée*
Air	Maxi 20 bar

Pression	20 bar
Raccord	1/2"M

Autres : Enrouleur air poids lourd			
Référence	**Nom produit**	**Unité de vente**	**Conditionnement**
56053820	Ø13mm - 25m	Pièce	La piece
56053821	Ø16mm - 20m	Pièce	La piece
56053822	Ø19mm - 16m	Pièce	La piece

Un conseiller est à votre disposition au 03 20 60 60 00

Toutes informations contenues dans cette fiche ont pour but d'aider et d'informer l'utilisateur. Il appartient donc à l'utilisateur de s'assurer au préalable que le produit convienne à l'emploi qu'il souhaite en faire. Dialann ne pouvant en aucun cas être tenue responsable de l'utilisation du produit.

PGMG SAS - Rue du 8 mai – Zone d'activité du Retuy 62138 VIOLAINES
Tél : +33 3.20.60.60.00 Fax : +33 3.20.60.60.01
contact@dialann.fr www.dialann.fr

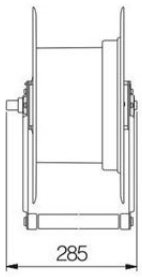

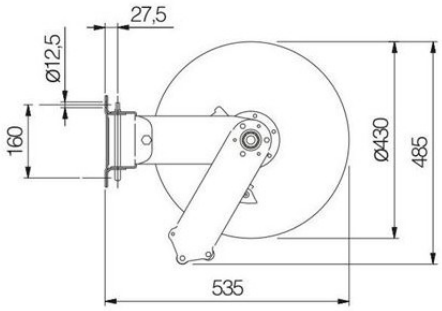

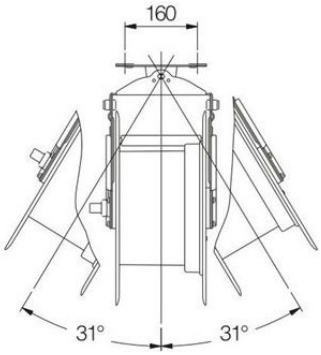



Un conseiller est à votre disposition au 03 20 60 60 00

Toutes informations contenues dans cette fiche ont pour but d'aider et d'informer l'utilisateur. Il appartient donc à l'utilisateur de s'assurer au préalable que le produit convienne à l'emploi qu'il souhaite en faire. Dialann ne pouvant en aucun cas être tenue responsable de l'utilisation du produit.

PGMG SAS - Rue du 8 mai – Zone d'activité du Retuy 62138 VIOLAINES
Tél : +33 3.20.60.60.00 Fax : +33 3.20.60.60.01
contact@dialann.fr www.dialann.fr