ENROULEUR AIR POIDS LOURD Ø16MM - 20M

56053821

Impression le 25.11.2026



En bref :

Coques en plastique antichoc
Système de blocage du tuyau à la longueur désirée

Enrouleur automatique à ressort. Coques en plastique antichoc. Etrier de fixation murale en acier peint. Système de blocage du tuyau à la longueur désirée. Embouts d'entrée et de sortie 1/2" GAS. Conforme aux normes CE.

CARACTÉRISTIQUES			
Unité de vente	Pièce	Pression	20 bar
Conditionnement	La piece	Raccord	1/2"M
Images	Photos non contractuelles		
Désignation commerciale	*Non renseignée*		
Air	Maxi 20 bar		

Autres : Enrouleur air poids lourd

Référence	Nom produit	Unité de vente	Conditionnement
56053820	Ø13mm - 25m	Pièce	La piece
56053821	Ø16mm - 20m	Pièce	La piece
56053822	Ø19mm - 16m	Pièce	La piece

Un conseiller est à votre disposition au 03 20 60 60 00

Toutes informations contenues dans cette fiche ont pour but d'aider et d'informer l'utilisateur. Il appartient donc à l'utilisateur de s'assurer au préalable que le produit convienne à l'emploi qu'il souhaite en faire. Dialann ne pouvant en aucun cas être tenue responsable de l'utilisation du produit.

PGMG SAS - Rue du 8 mai – Zone d'activité du Retuy 62138 VIOLAINES
Tél : +33 3.20.60.60.00 Fax : +33 3.20.60.60.01
contact@dialann.fr www.dialann.fr

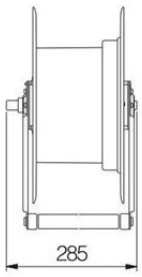

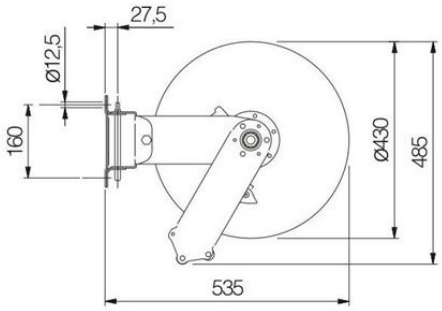

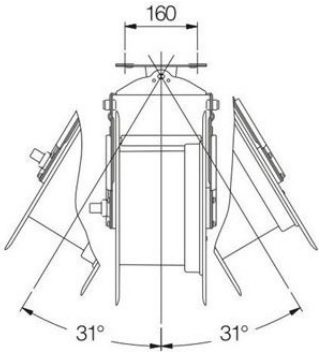



Un conseiller est à votre disposition au 03 20 60 60 00

Toutes informations contenues dans cette fiche ont pour but d'aider et d'informer l'utilisateur. Il appartient donc à l'utilisateur de s'assurer au préalable que le produit convienne à l'emploi qu'il souhaite en faire. Dialann ne pouvant en aucun cas être tenue responsable de l'utilisation du produit.

PGMG SAS - Rue du 8 mai – Zone d'activité du Retuy 62138 VIOLAINES
Tél : +33 3.20.60.60.00 Fax : +33 3.20.60.60.01
contact@dialann.fr www.dialann.fr