ÉCROUS HEXAGONAUX AUTO FREINÉS DIN985 INOX A4 M3

M5

25202635

Impression le 25.11.2026

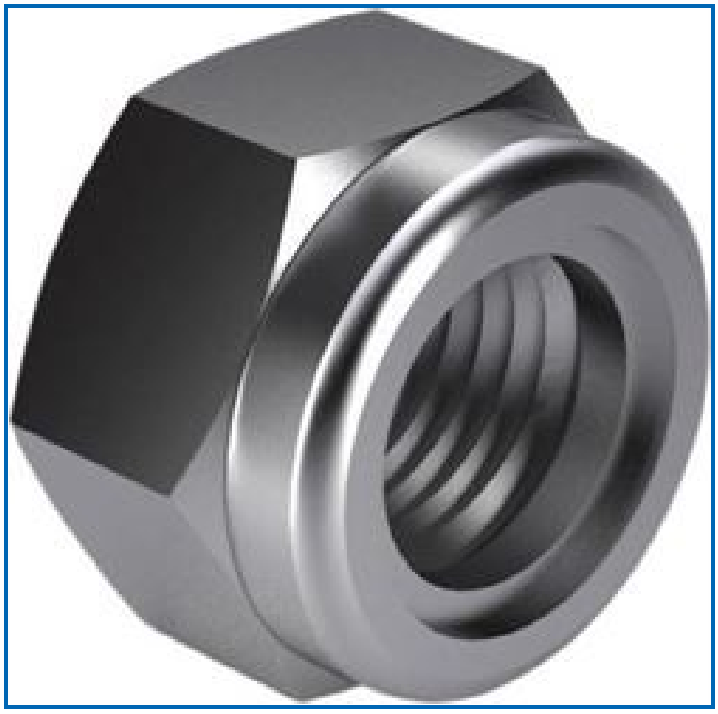

En bref :

Recommandé d'utiliser des écrous hexagonaux auto freinés en acier inoxydable traités avec un produit pour diminuer le risque
Acier inoxydable
Direction du filetage : Droit

Les **écrous hexagonaux auto freinés** en acier inoxydable peuvent provoquer le grippage des filetages correspondants et causer alors une rupture.
Il est recommandé d'utiliser des écrous hexagonaux auto freinés en acier inoxydable traités avec un produit pour diminuer le risque ou tout simplement d'utiliser un composant anti grippant ou lubrifiant.

CARACTÉRISTIQUES
Diamètre (d-D) : M3 / M4 / M5 / M6 / M8 / M10 / M12 / M14 / M16 / M18
Mode d'entraînement : Hexagonale
Matière : Acier inoxydable (inox)
Matière technique : A4
Direction du filetage : Droit
Filetage : Filetage métrique
Normes ISO : ≈10511
Normes NF : E25-412
Normes DIN : 985

CARACTÉRISTIQUES	
Unité de vente	Boite
Conditionnement	Boite de 100
Images	Photos non contractuelles
Désignation commerciale	*Non renseignée*

Un conseiller est à votre disposition au 03 20 60 60 00

Toutes informations contenues dans cette fiche ont pour but d'aider et d'informer l'utilisateur. Il appartient donc à l'utilisateur de s'assurer au préalable que le produit convienne à l'emploi qu'il souhaite en faire. Dialann ne pouvant en aucun cas être tenue responsable de l'utilisation du produit.

PGMG SAS - Rue du 8 mai – Zone d'activité du Retuy 62138 VIOLAINES
Tél : +33 3.20.60.60.00 Fax : +33 3.20.60.60.01
contact@dialann.fr www.dialann.fr

Autres : Écrous hexagonaux auto freinés DIN985 inox a4 M3			
Référence	**Nom produit**	**Unité de vente**	**Conditionnement**
25202633	M3	Boite	Boite de 100
25202634	M4	Boite	Boite de 100
25202635	M5	Boite	Boite de 100
25202636	M6	Boite	Boite de 100
25202638	M8	Boite	Boite de 100
25202640	M10	Boite	Boite de 100
25202642	M12	Boite	Boite de 50
25202644	M14	Boite	Boite de 50
25202646	M16	Boite	Boite de 50
25202648	M18	Boite	Boite de 50

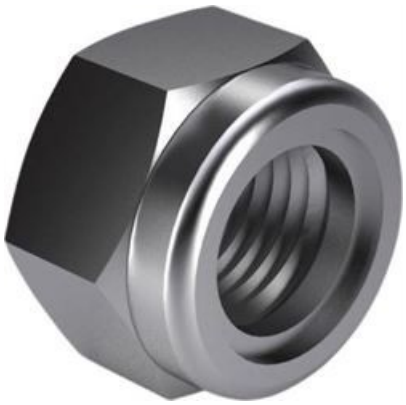

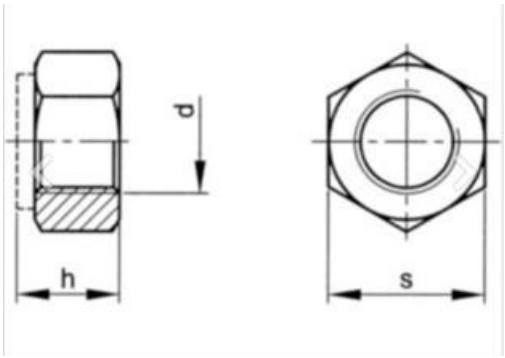

Un conseiller est à votre disposition au 03 20 60 60 00

Toutes informations contenues dans cette fiche ont pour but d'aider et d'informer l'utilisateur. Il appartient donc à l'utilisateur de s'assurer au préalable que le produit convienne à l'emploi qu'il souhaite en faire. Dialann ne pouvant en aucun cas être tenue responsable de l'utilisation du produit.

PGMG SAS - Rue du 8 mai – Zone d'activité du Retuy 62138 VIOLAINES
Tél : +33 3.20.60.60.00 Fax : +33 3.20.60.60.01
contact@dialann.fr www.dialann.fr