ÉCROUS HEXAGONAUX DIN934 INOX A2 M8

25202608

Impression le 25.11.2026

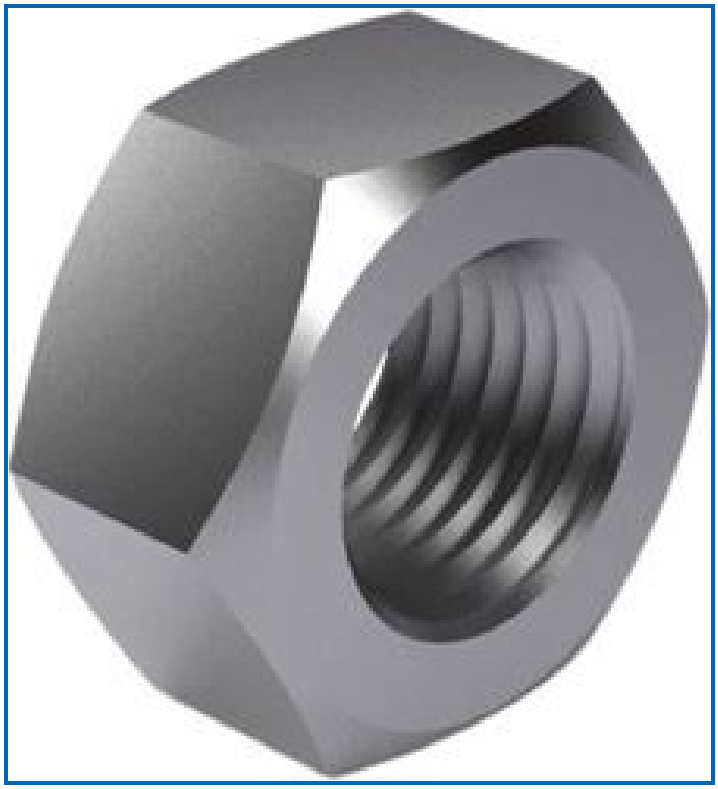

En bref :

Inox A2
Filetage métrique

Les dimensions avec un diamètre supérieur au M20 dispose d'une classe de résistance minimale de 50.

CARACTÉRISTIQUES
Diamètre (d-D) : M3 / M4 / M6 / M8 / M10 / M12 / M14 / M16 / M18
Classe : |70|
Mode d'entraînement : Hexagonale
Matière : Acier inoxydable (inox)
Matière technique : A2
Direction du filetage : Droit
Filetage : Filetage métrique
Normes DIN : 934
Normes NF : E25-401

CARACTÉRISTIQUES	
Unité de vente	Boite
Conditionnement	Boite de 100
Images	Photos non contractuelles
Désignation commerciale	*Non renseignée*

Un conseiller est à votre disposition au 03 20 60 60 00

Toutes informations contenues dans cette fiche ont pour but d'aider et d'informer l'utilisateur. Il appartient donc à l'utilisateur de s'assurer au préalable que le produit convienne à l'emploi qu'il souhaite en faire. Dialann ne pouvant en aucun cas être tenue responsable de l'utilisation du produit.

PGMG SAS - Rue du 8 mai – Zone d'activité du Retuy 62138 VIOLAINES
Tél : +33 3.20.60.60.00 Fax : +33 3.20.60.60.01
contact@dialann.fr www.dialann.fr

Autres : Écrous hexagonaux DIN934 inox A2			
Référence	**Nom produit**	**Unité de vente**	**Conditionnement**
25202603	M3	Boite	Boite de 100
25202604	M4	Boite	Boite de 100
25202605	M5	Boite	Boite de 100
25202606	M6	Boite	Boite de 100
25202608	M8	Boite	Boite de 100
25202610	M10	Boite	Boite de 100
25202612	M12	Boite	Boite de 50
25202614	M14	Boite	Boite de 50
25202616	M16	Boite	Boite de 50
25202618	M18	Boite	Boite de 50

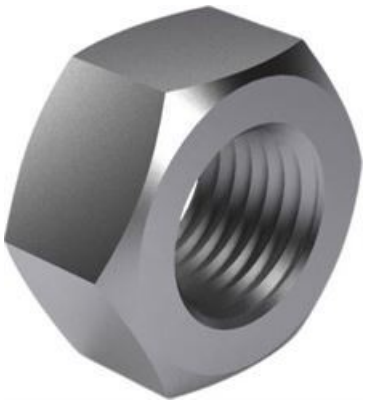

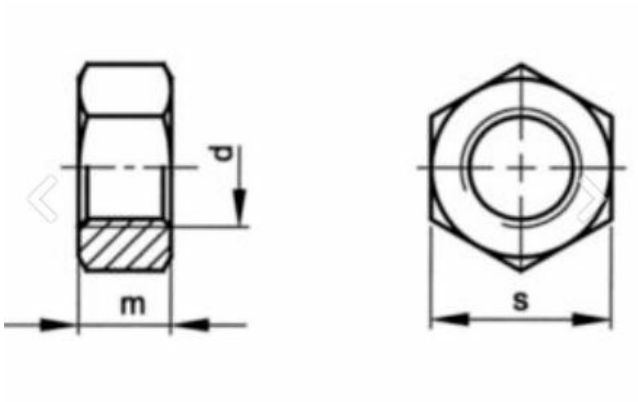

Un conseiller est à votre disposition au 03 20 60 60 00

Toutes informations contenues dans cette fiche ont pour but d'aider et d'informer l'utilisateur. Il appartient donc à l'utilisateur de s'assurer au préalable que le produit convienne à l'emploi qu'il souhaite en faire. Dialann ne pouvant en aucun cas être tenue responsable de l'utilisation du produit.

PGMG SAS - Rue du 8 mai – Zone d'activité du Retuy 62138 VIOLAINES
Tél : +33 3.20.60.60.00 Fax : +33 3.20.60.60.01
contact@dialann.fr www.dialann.fr