ÉCROUS AUTO FREINÉS DIN985 ACIER ÉLECTRO ZINGUÉ |10| M14

24200264

Impression le 25.11.2026

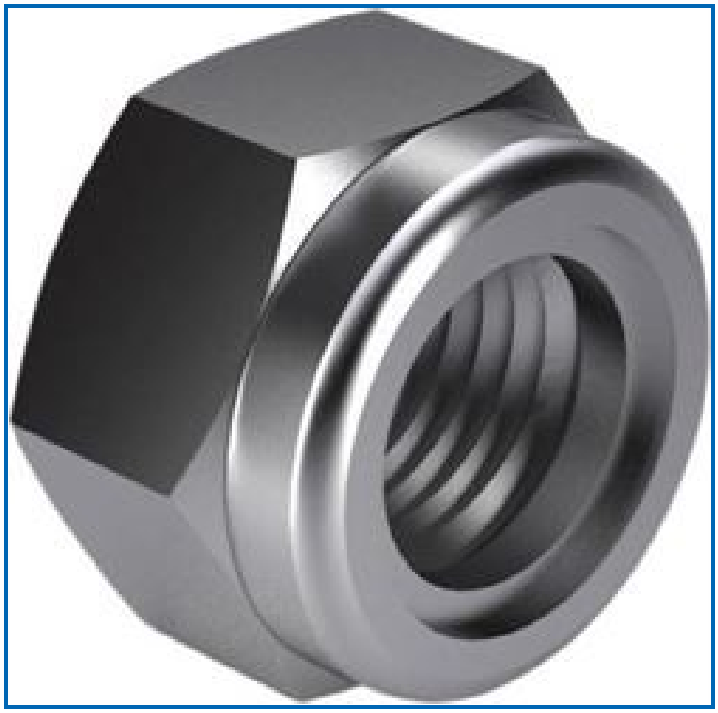

En bref :

Acier 10.9
Filetage métrique

CARACTÉRISTIQUES
Diamètre (d-D) : M6 / M8 / M10 / M12 / M14 / M16 / M18 / M20 / M22 / M24 / M27 / M30
Classe : |10|
Mode d'entraînement : Hexagonale
Matière : Acier
Direction du filetage : Droit
Revêtement : Électro zingué
Filetage : Filetage métrique
Norme ISO : ≈10511
Norme NF : E25-412
Norme DIN : 985

CARACTÉRISTIQUES	
Unité de vente	Boite
Conditionnement	Boite de 100
Images	Photos non contractuelles
Désignation commerciale	*Non renseignée*

Autres : Écrous auto freinés DIN985 acier électro zingué |10|			
Référence	**Nom produit**	**Unité de vente**	**Conditionnement**
24200256	M6	Boite	Boite de 100

Un conseiller est à votre disposition au 03 20 60 60 00

Toutes informations contenues dans cette fiche ont pour but d'aider et d'informer l'utilisateur. Il appartient donc à l'utilisateur de s'assurer au préalable que le produit convienne à l'emploi qu'il souhaite en faire. Dialann ne pouvant en aucun cas être tenue responsable de l'utilisation du produit.

PGMG SAS - Rue du 8 mai – Zone d'activité du Retuy 62138 VIOLAINES
Tél : +33 3.20.60.60.00 Fax : +33 3.20.60.60.01
contact@dialann.fr www.dialann.fr

Autres : Écrous auto freinés DIN985 acier électro zingué |10|			
Référence	**Nom produit**	**Unité de vente**	**Conditionnement**
24200258	M8	Boite	Boite de 100
24200260	M10	Boite	Boite de 100
24200262	M12	Boite	Boite de 100
24200264	M14	Boite	Boite de 50
24200266	M16	Boite	Boite de 50
24200268	M18	Boite	Boite de 50
24200270	M20	Boite	Boite de 25
24200272	M22	Boite	Boite de 25
24200274	M24	Boite	Boite de 25
24200277	M27	Boite	Boite de 10
24200280	M30	Boite	Boite de 10

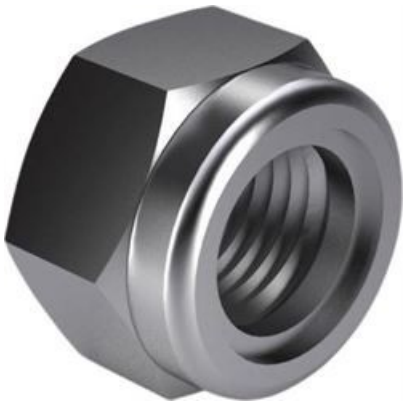

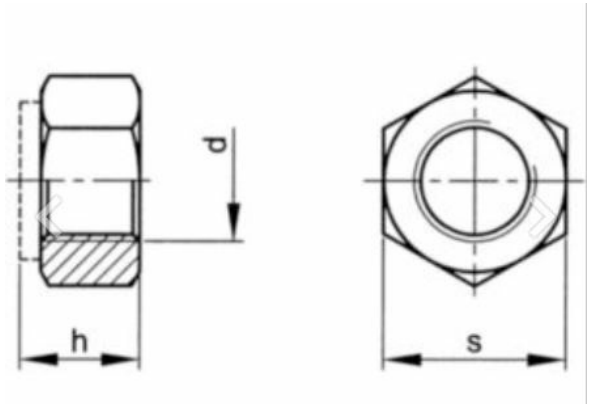

Un conseiller est à votre disposition au 03 20 60 60 00

Toutes informations contenues dans cette fiche ont pour but d'aider et d'informer l'utilisateur. Il appartient donc à l'utilisateur de s'assurer au préalable que le produit convienne à l'emploi qu'il souhaite en faire. Dialann ne pouvant en aucun cas être tenue responsable de l'utilisation du produit.

PGMG SAS - Rue du 8 mai – Zone d'activité du Retuy 62138 VIOLAINES
Tél : +33 3.20.60.60.00 Fax : +33 3.20.60.60.01
contact@dialann.fr www.dialann.fr