# ÉCROUS AUTO FREINÉS DIN985 ACIER ÉLECTRO ZINGUÉ |10|

# M8

## 24200258

**Impression le 25.11.2026**

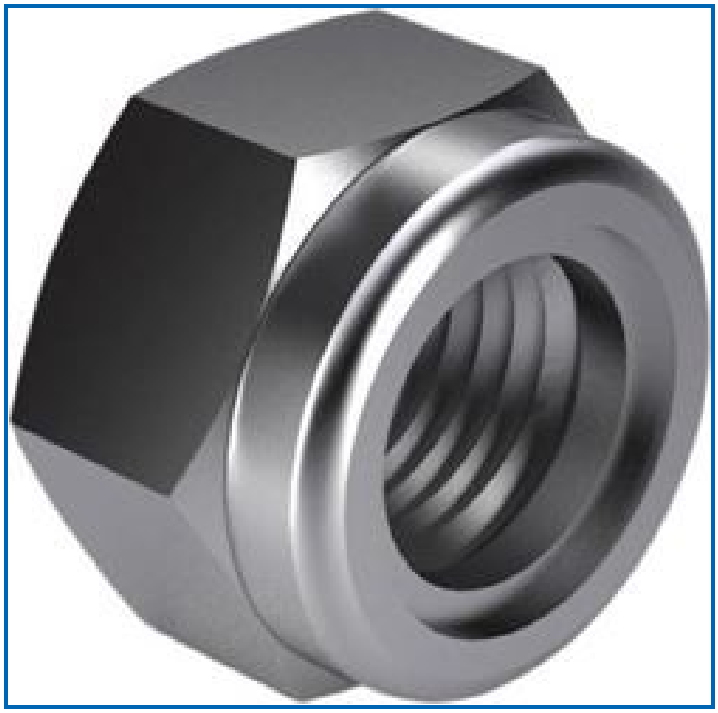

## En bref :

Acier 10.9
Filetage métrique

**CARACTÉRISTIQUES**
Diamètre (d-D) : M6 / M8 / M10 / M12 / M14 / M16 / M18 / M20 / M22 / M24 / M27 / M30
Classe : |10|
Mode d'entraînement : Hexagonale
Matière : Acier
Direction du filetage : Droit
Revêtement : Électro zingué
Filetage : Filetage métrique
Norme ISO : ≈10511
Norme NF : E25-412
Norme DIN : 985

| CARACTÉRISTIQUES | |
|---|---|
| Unité de vente | Boite |
| Conditionnement | Boite de 100 |
| Images | Photos non contractuelles |
| **Désignation commerciale** | *Non renseignée* |

| Autres : Écrous auto freinés DIN985 acier électro zingué \|10\| | | | |
|---|---|---|---|
| **Référence** | **Nom produit** | **Unité de vente** | **Conditionnement** |
| 24200256 | M6 | Boite | Boite de 100 |

**Un conseiller est à votre disposition au 03 20 60 60 00**

Toutes informations contenues dans cette fiche ont pour but d'aider et d'informer l'utilisateur. Il appartient donc à l'utilisateur de s'assurer au préalable que le produit convienne à l'emploi qu'il souhaite en faire. Dialann ne pouvant en aucun cas être tenue responsable de l'utilisation du produit.

PGMG SAS - Rue du 8 mai – Zone d'activité du Retuy 62138 VIOLAINES
Tél : +33 3.20.60.60.00 Fax : +33 3.20.60.60.01
contact@dialann.fr www.dialann.fr

| Autres : Écrous auto freinés DIN985 acier électro zingué \|10\| | | | |
|---|---|---|---|
| **Référence** | **Nom produit** | **Unité de vente** | **Conditionnement** |
| 24200258 | M8 | Boite | Boite de 100 |
| 24200260 | M10 | Boite | Boite de 100 |
| 24200262 | M12 | Boite | Boite de 100 |
| 24200264 | M14 | Boite | Boite de 50 |
| 24200266 | M16 | Boite | Boite de 50 |
| 24200268 | M18 | Boite | Boite de 50 |
| 24200270 | M20 | Boite | Boite de 25 |
| 24200272 | M22 | Boite | Boite de 25 |
| 24200274 | M24 | Boite | Boite de 25 |
| 24200277 | M27 | Boite | Boite de 10 |
| 24200280 | M30 | Boite | Boite de 10 |

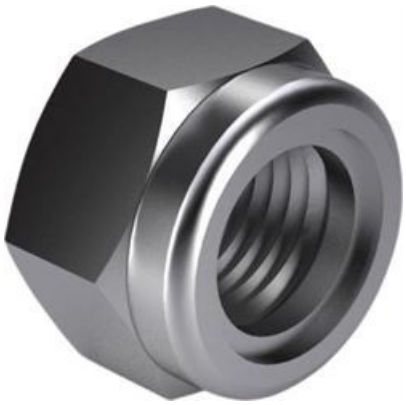

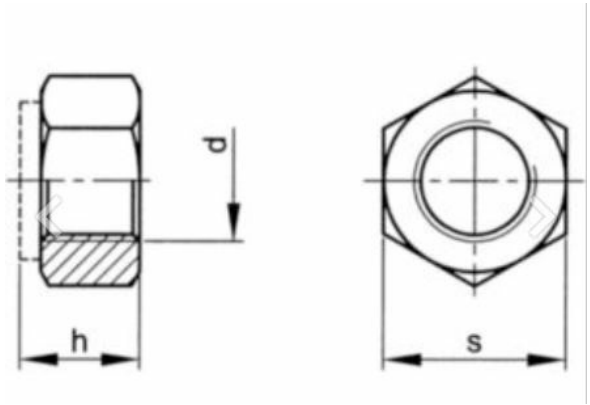


**Un conseiller est à votre disposition au 03 20 60 60 00**

Toutes informations contenues dans cette fiche ont pour but d'aider et d'informer l'utilisateur. Il appartient donc à l'utilisateur de s'assurer au préalable que le produit convienne à l'emploi qu'il souhaite en faire. Dialann ne pouvant en aucun cas être tenue responsable de l'utilisation du produit.

PGMG SAS - Rue du 8 mai – Zone d'activité du Retuy 62138 VIOLAINES
Tél : +33 3.20.60.60.00 Fax : +33 3.20.60.60.01
contact@dialann.fr www.dialann.fr